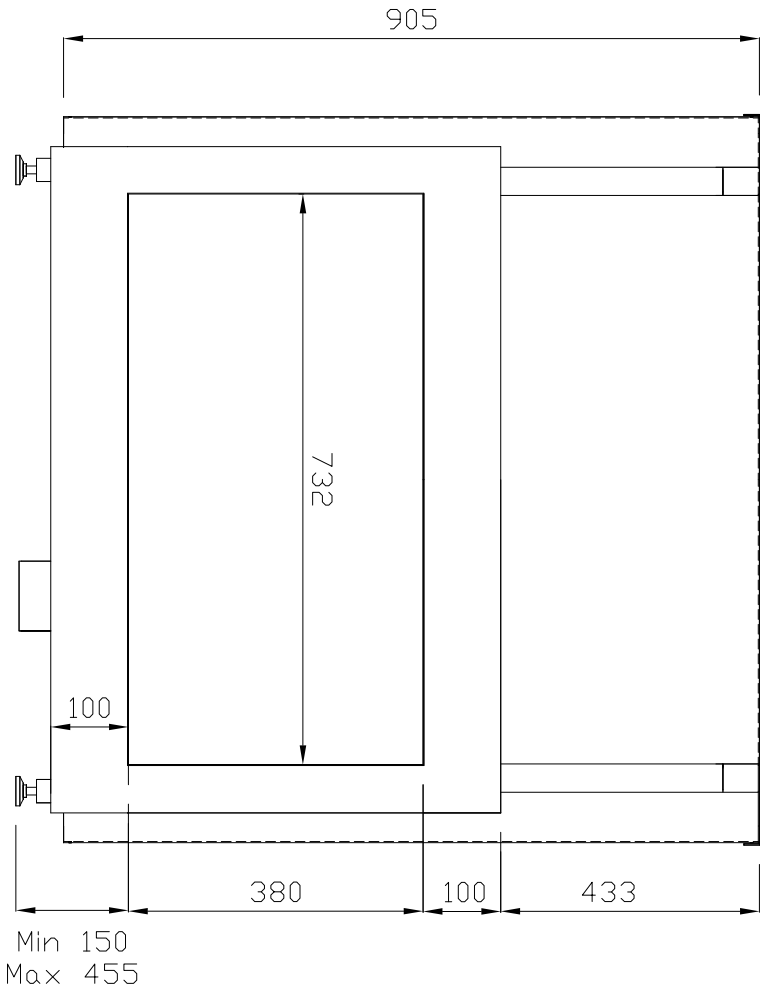
905
732
100
380
100
433
Min 150
Max 455

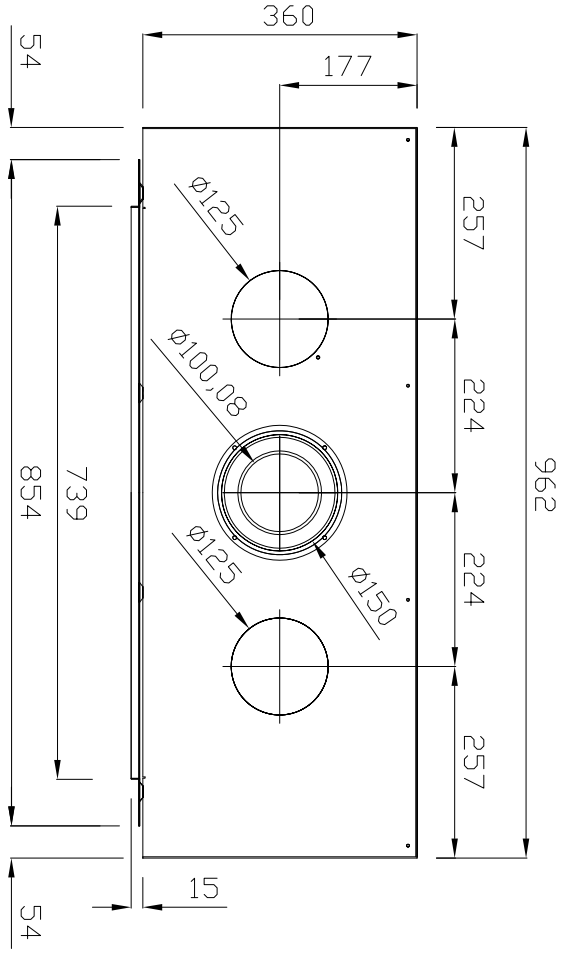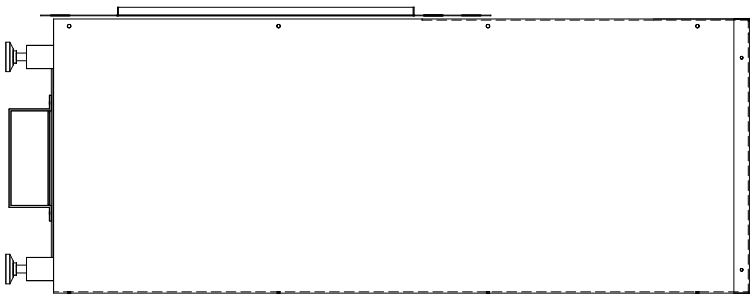
360
177
54
Ø125
Ø100,08
Ø125
Ø150
257
224
224
257
962
854
739
15
54